секция ограждения 3000х1500

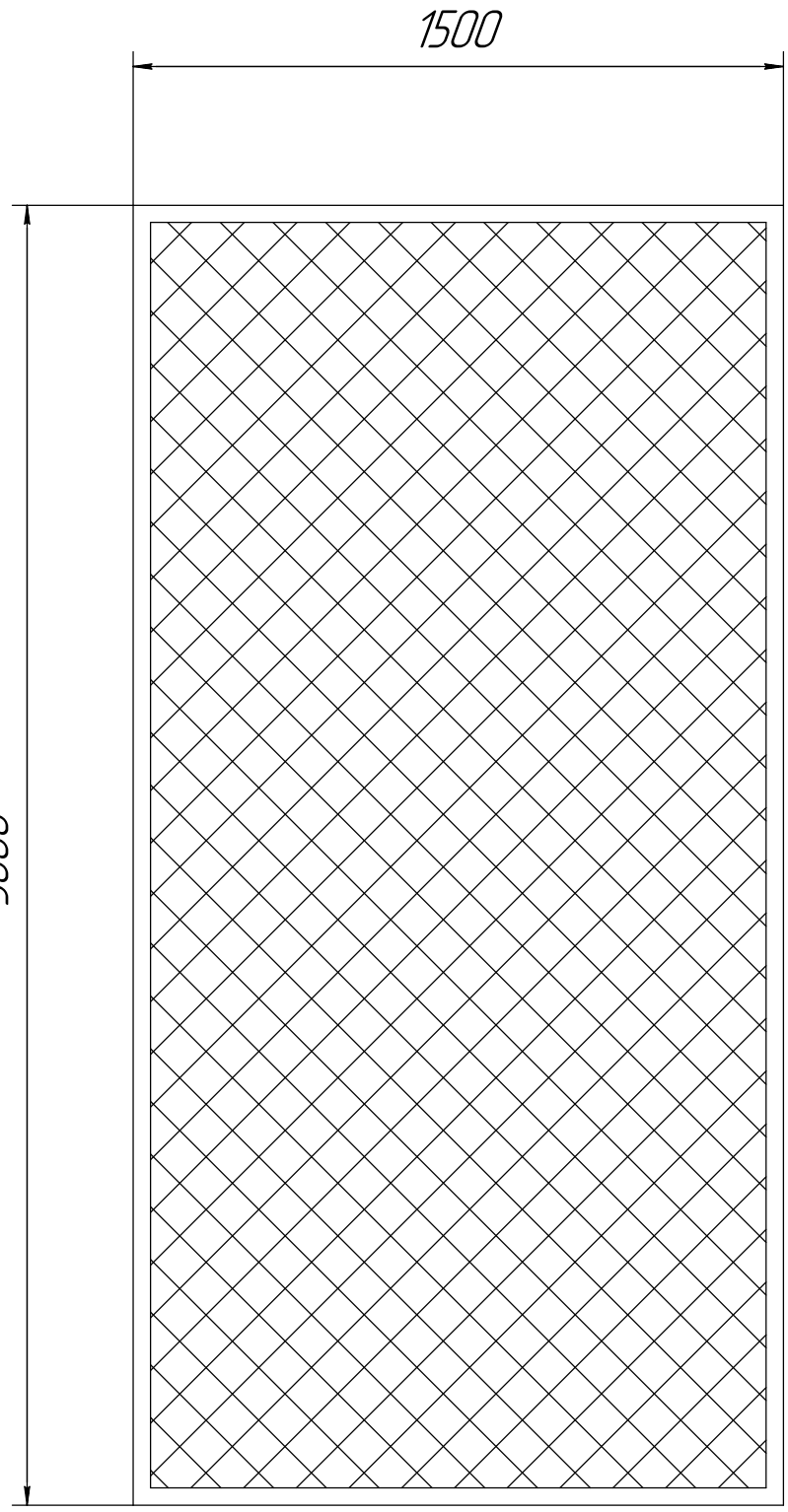

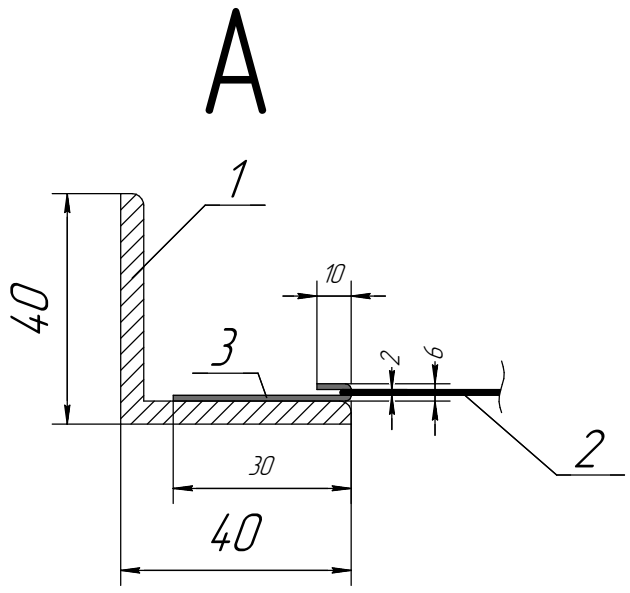

1. Уголок 40х40х4
2. Сетка рабица 35х35/2
3. Пруток ф2 мм

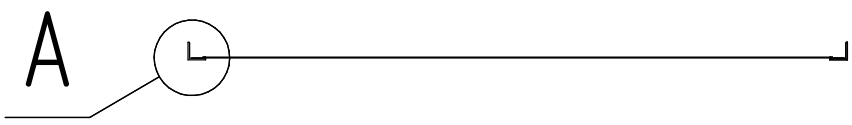

Примечание:
1 Крепления сетки-рабицы расположить с шагом не более 100 мм
2. Покраска: грунт ГФ-021(1 слой)+эмаль ПФ-115(2 слоя) цвет RAL 7024

Заказчик ООО "СКС" _____

					секция ограждения 3000х1500			
						Лит.	Масса	Масштаб
Изм.	Лист	№ докум.	Подп.	Дата				
Разраб.								
Пров.						Лист	Листов 1	
Т.контр.								
						calculator-mk		
Н.контр.								
Утв.								

Перв. примен. | Справ. № | Подп. и дата | Инв. № дубл. | Взам. инв. № | Подп. и дата | Инв. № подл.

Копировал | Формат А3