Колёсоотбойник КО-2 (1:50)

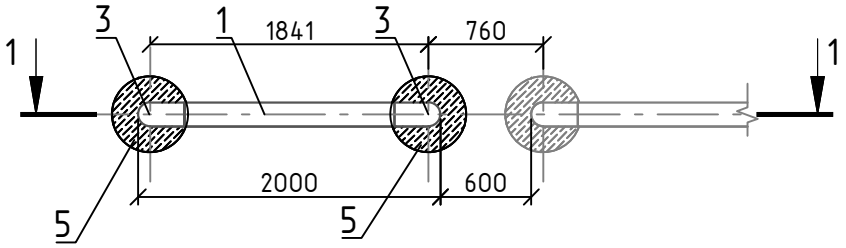

1-1 (1:50)

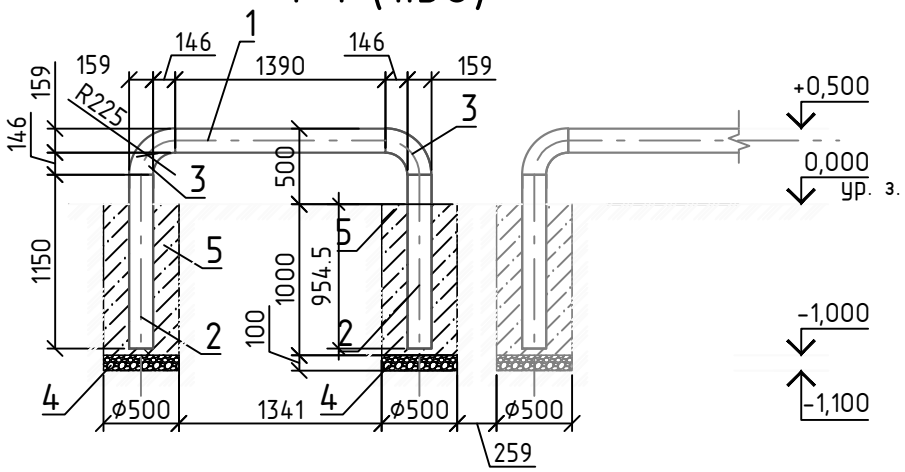

Спецификация элементов колёсоотбойника КО-2

Поз.	Обозначение	Наименование	Кол.	Масса ед, кг.	Примечания
1		Труба $\frac{\text{ø159x4,5 ГОСТ10704-91}}{\text{С245 ГОСТ27772-2021}}$ L=1390 мм	1	23,84	
2		Труба $\frac{\text{ø159x4,5 ГОСТ10704-91}}{\text{С245 ГОСТ27772-2021}}$ L=1150 мм	2	19,72	
3		Отвод 90-159x4.5-09Г2С ГОСТ17375-2001	2	6,10	
4		ПГС ГОСТ 23735-2014	0,04	м³	
5		БСТ В15 F150 W4 ГОСТ 7473-2010	0,35	м³	

1. Сварку выполнить согласно ГОСТ 5264-80*.
2. Все работы по выполнению фундаментов производить в соответствии с требованиями СП 26.13330.2012 "Фундаменты машин с динамическими нагрузками".

Согласовано

Взам. инв. №

Подп. и дата

Инв. № подл.

Изм.	Кол.уч	Лист	№док.	Подп.	Дата
Разраб.					
Проверил					

Стадия	Лист	Листов

Колёсоотбойник КО-2

КМК

Формат А4